Rahmen ausrichten

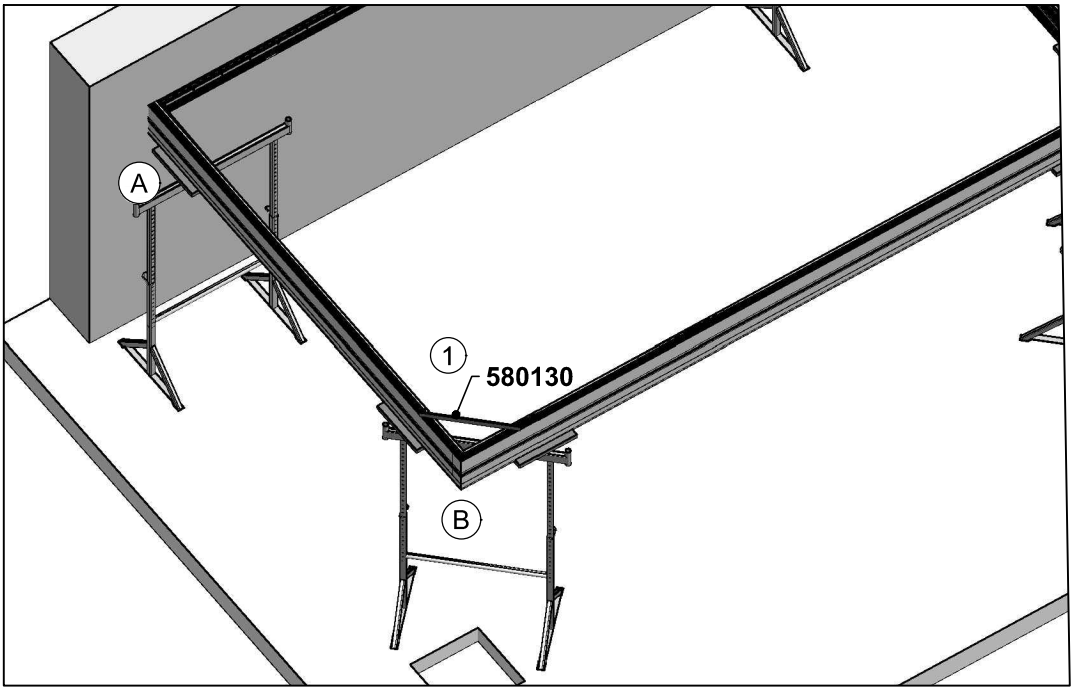

Montagehinweis:
Querstrebe auf beiden Ecken montieren!

1	Querstrebe Flachdach 580130 bestehend aus: 1x Winkel 40x40x2, 2x Senkkopfschraube mit Flügelmutter + Mutter und Unterlegscheibe M8
2	Dach rechtwinklig ausrichten, sodaß Diagonalmaße identisch sind.
3	Senkschraube mit Flügelmutter über die Ecke in die Nut oben links und rechts einschieben, sodaß Winkel aufgesteckt werden kann. Mutter unten festschrauben: Flügelschraube festhalten und Mutter M8 mit Gabelschlüssel 13mm anziehen. Querstrebe erst nach Ende der Montage entfernen.

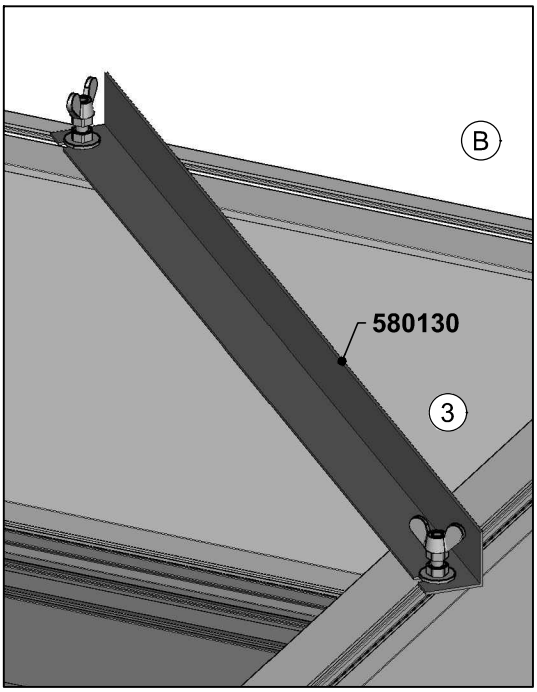

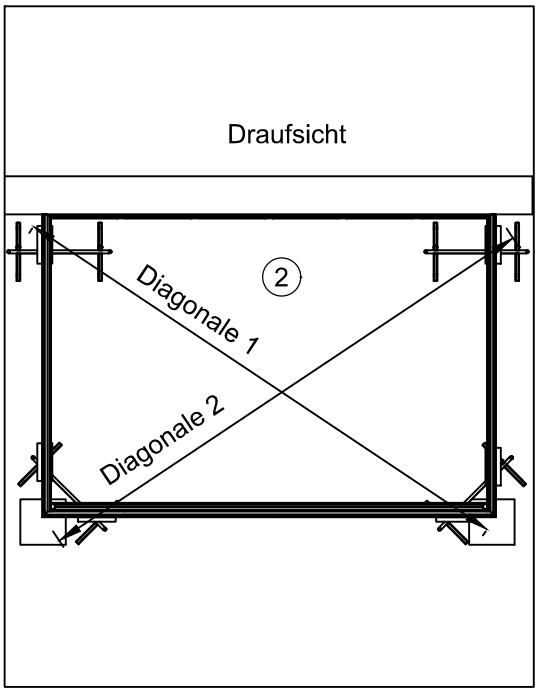

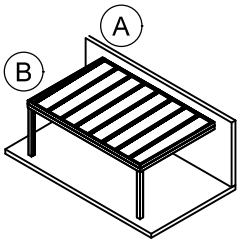

Art. Nr.	Bezeichnung	Symbol		
580130	Querstrebe Flachdach mit Schraubenbeutel		1	St

technische Änderungen vorbehalten (12/2020)