75010 Dachfenster mit Alu-Rahmen 10 mm

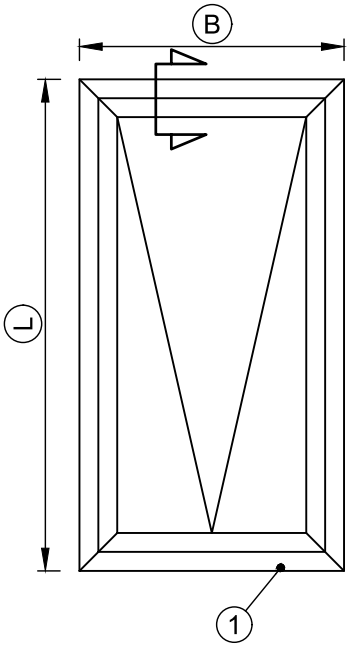

Sonderfarbe nach RAL-Farbkarte.
Trendfarbe (Strukturfarbe) **möglich**.
Einsetzbare Glasstärke **10 mm**.

B	mit Kettenmotor 680 bis 1250 mm mit Spindelgetriebe 540 bis 1250 mm
L	1058 - 1360 mm bis 1250 mm Breite 1361 - 1510 mm bis 1099 mm Breite

1	Kabeldurchführung
2	Aufdopplung je nach Glasstärke

Glasabzugsmaße	
Breite	Höhe
- 128 mm	- 128 mm

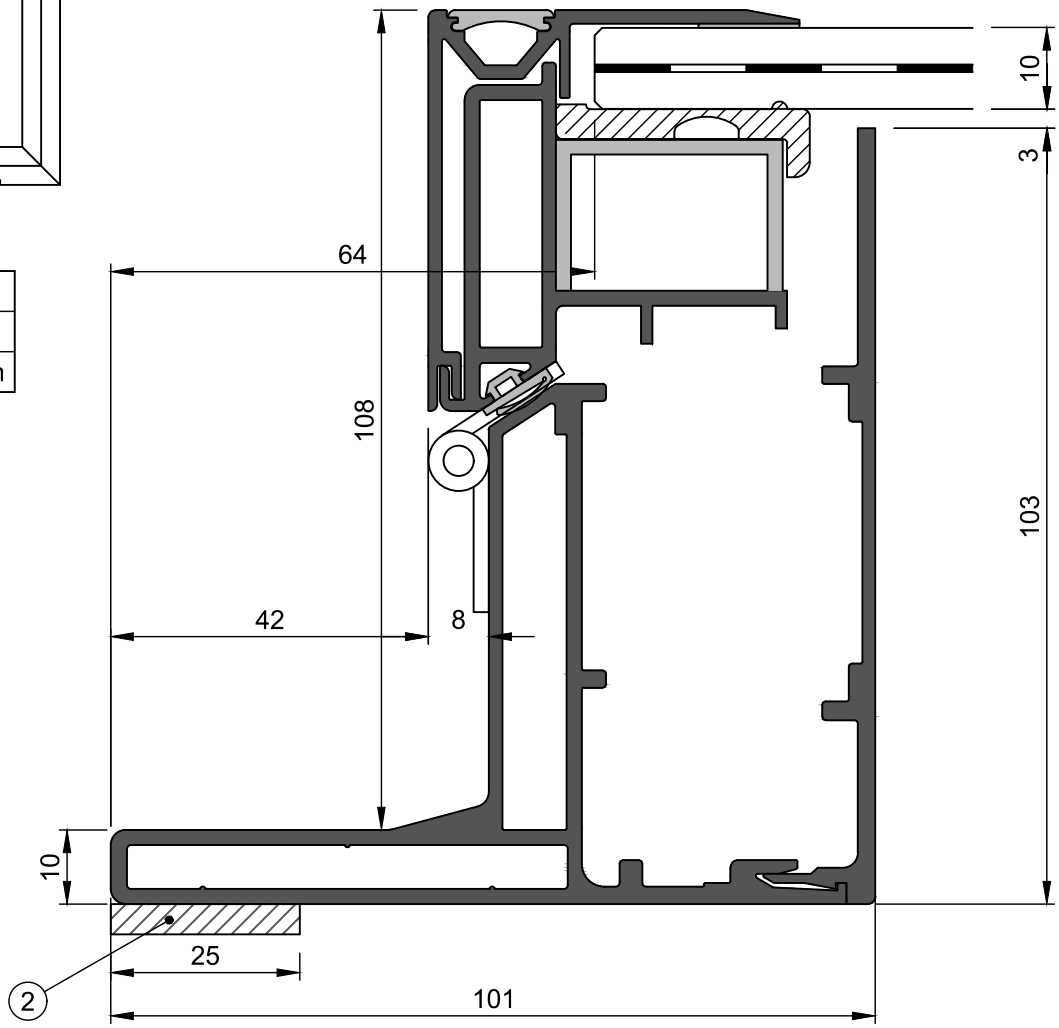

Aufdopplung Dachfenster 75010	
Glasstärke Dach	2 Stärke Aufdopplung
10 mm	-
12 mm	2 mm
16 mm	6 mm

technische Änderungen vorbehalten (02/2021)

75031 Dachfenster mit Alu-Rahmen 31 mm

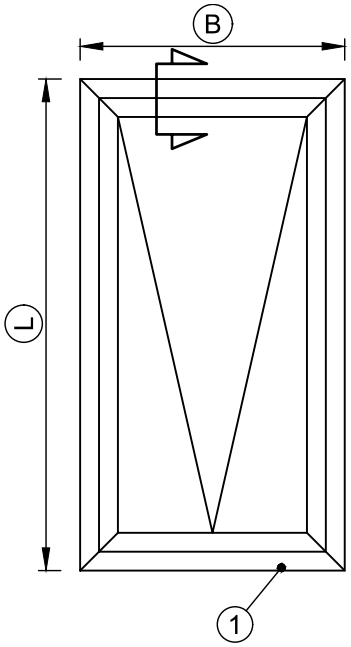

Zweifarbig und Sonderfarbe nach RAL-Farbkarte.
Trendfarbe (Strukturfarbe) **möglich**.
Einsetzbare Glasstärke **31 mm**.

B	mit Kettenmotor 680 bis 1250 mm mit Spindelgetriebe 540 bis 1250 mm
L	1058 - 1360 mm bis 1250 mm Breite 1361 - 1510 mm bis 1099 mm Breite

1	Kabeldurchführung
2	Dämmkern optional
3	Aufdopplung je nach Glasstärke

Glasabzugsmaße	
Breite	Höhe
- 133 mm	- 133 mm

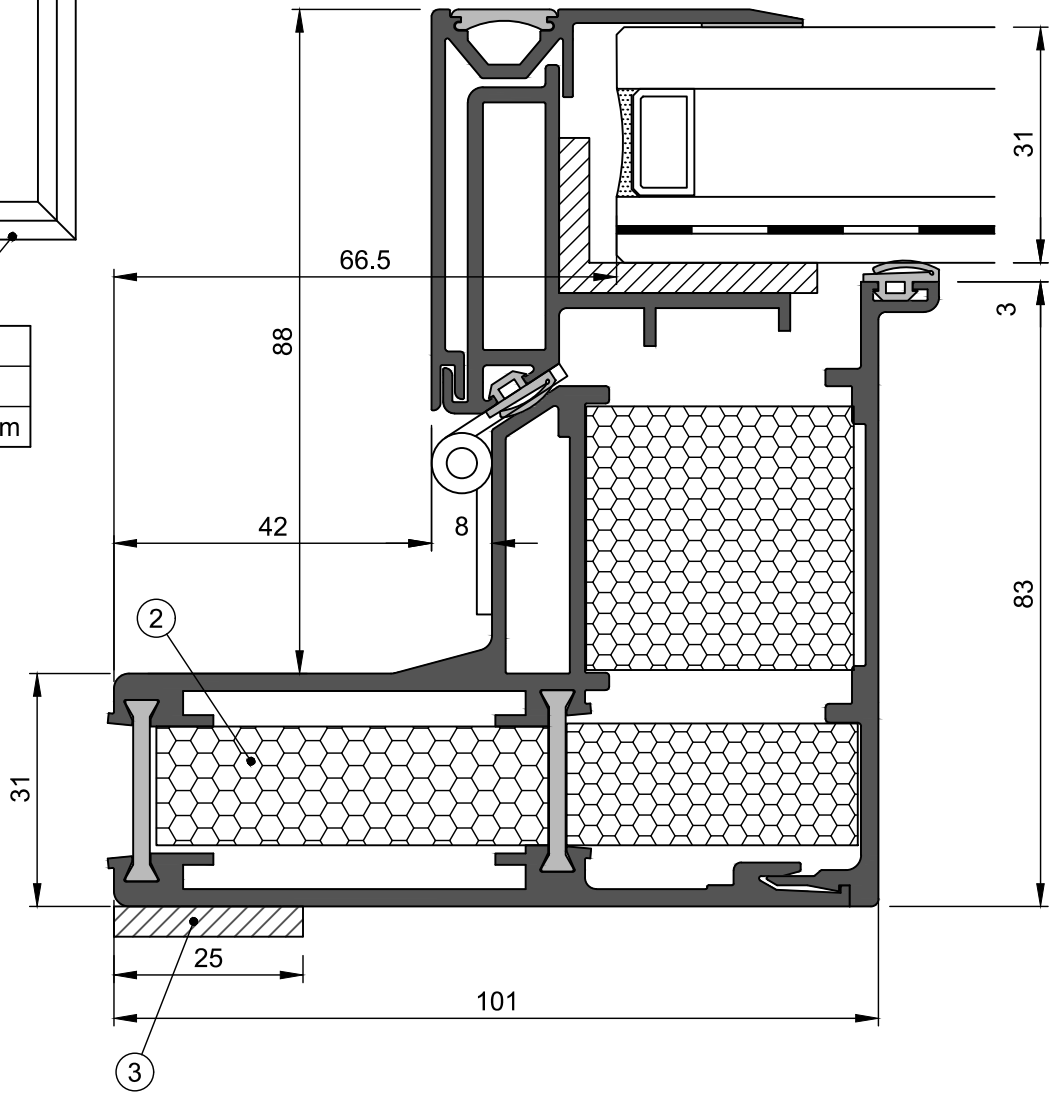

Aufdopplung Dachfenster 75031	
Glasstärke Dach	3 Stärke Aufdopplung
30 mm	-
32 mm	-
34 mm	3 mm
36 mm	5 mm
38 mm	7 mm
40 mm	9 mm

technische Änderungen vorbehalten (02/2021)

75042 Dachfenster mit Alu-Rahmen 42 mm

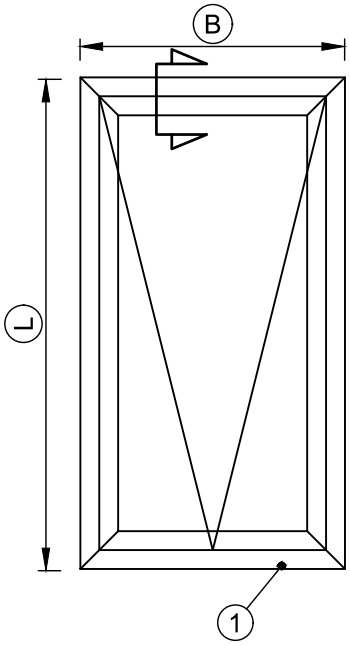

Zweifarbig und Sonderfarbe nach RAL-Farbkarte.
Trendfarbe (Strukturfarbe) **möglich**.
Einsetzbare Glasstärke **47 mm**.

B	mit Kettenmotor 680 bis 949 mm mit Spindelgetriebe 540 bis 949 mm
L	min. 1058 mm max. 1360 mm

1	Kabeldurchführung
2	Dämmkern
3	Aufdopplung je nach Glasstärke

Glasabzugsmaße	
Breite	Höhe
- 133 mm	- 133 mm

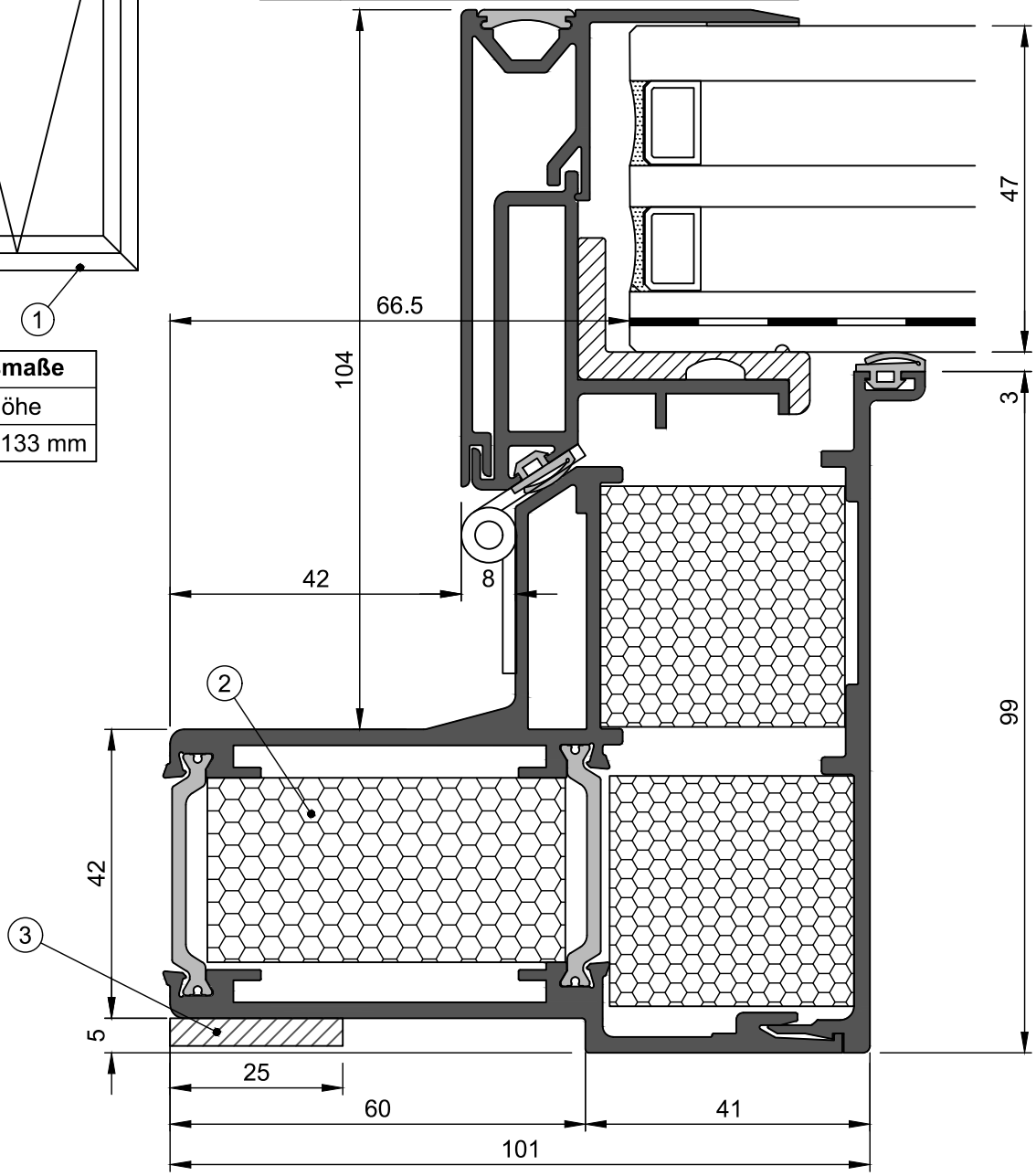

Aufdopplung Dachfenster 75042	
Glasstärke Dach	3 Stärke Aufdopplung
42 mm	-
44 mm	2 mm
46 mm	4 mm

technische Änderungen vorbehalten (02/2021)

75047 Dachfenster mit Alu-Rahmen 47 mm

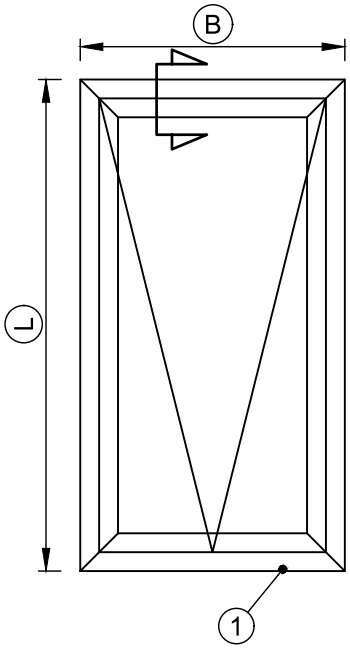

Zweifarbig und Sonderfarbe nach RAL-Farbkarte.
Trendfarbe (Strukturfarbe) **möglich**.
Einsetzbare Glasstärke **47 mm**.

B	mit Kettenmotor 680 bis 949 mm mit Spindelgetriebe 540 bis 949 mm
L	min. 1058 mm max. 1360 mm

1	Kabeldurchführung
2	Dämmkern
3	Aufdopplung je nach Glasstärke

Glasabzugsmaße	
Breite	Höhe
- 133 mm	- 133 mm

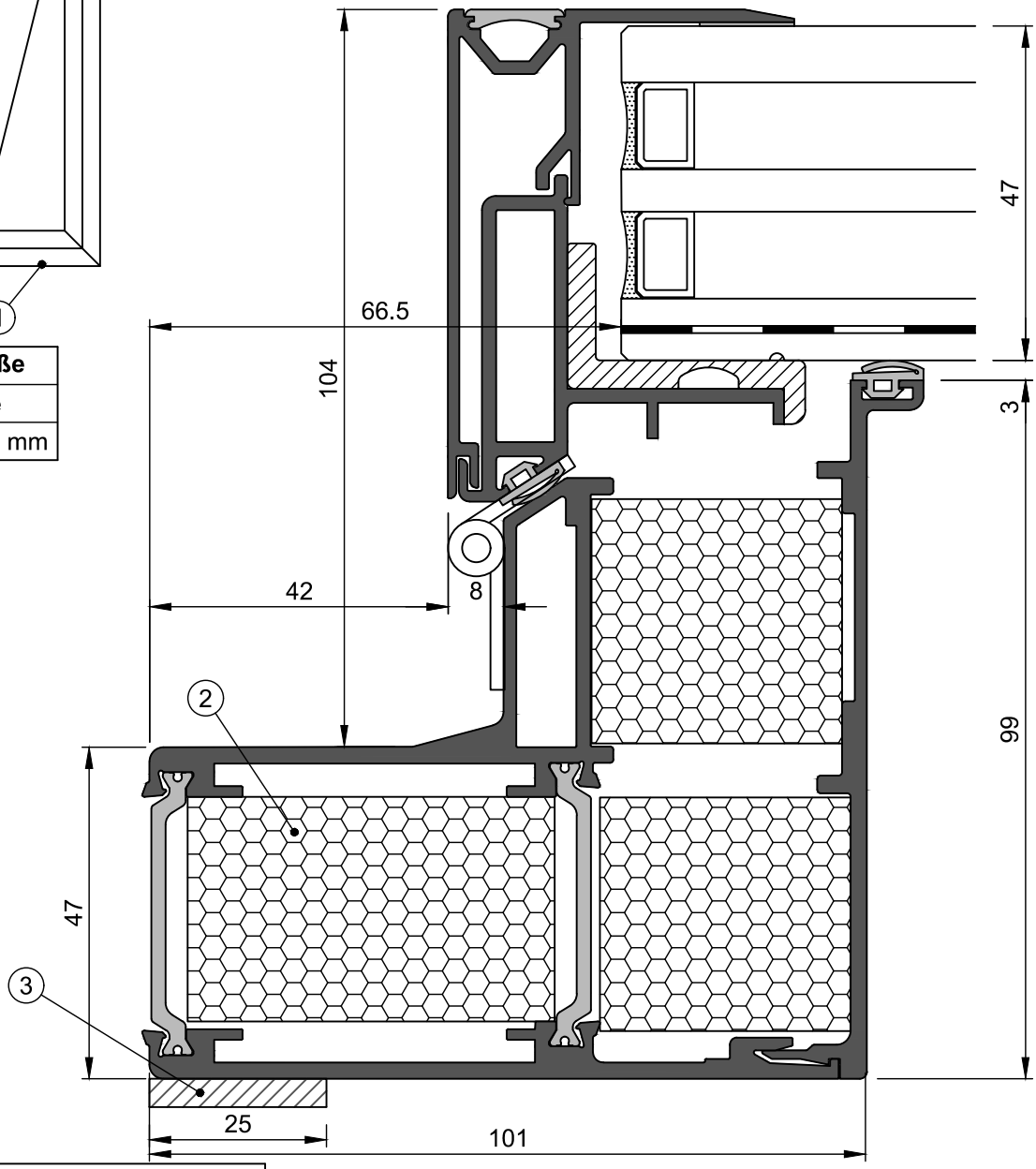

Aufdopplung Dachfenster 75047	
Glasstärke Dach	3 Stärke Aufdopplung
48 mm	-
50 mm	3 mm
52 mm	5 mm
54 mm	7 mm

technische Änderungen vorbehalten (02/2021)

Antrieb mit Spindelgetriebe

Spindelgetriebe
zum direkten Antrieb mittels Einhakkurbel.
Hubhöhe 250 mm, mit verchromtem MS - Schutzrohr, mit Gelenkböcken verzinkt und Schwenkkonsole E6 EV1 eloxiert.
Sämtliche Einzelteile aus nichtrostenden Materialien.
Spindelsteigung 6 mm.
Durch die Einhakkurbel kann das Dachfenster in jede beliebige Öffnungsstellung gedreht werden.
(Spindel selbsthemmend)

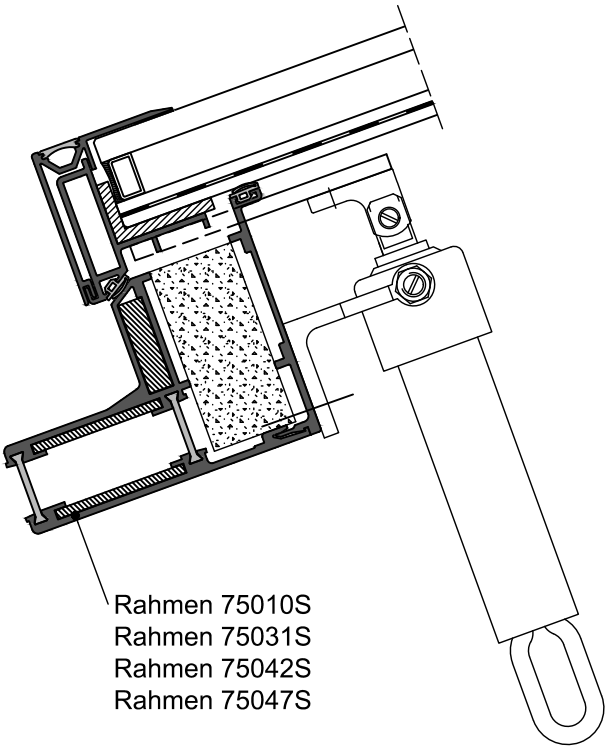

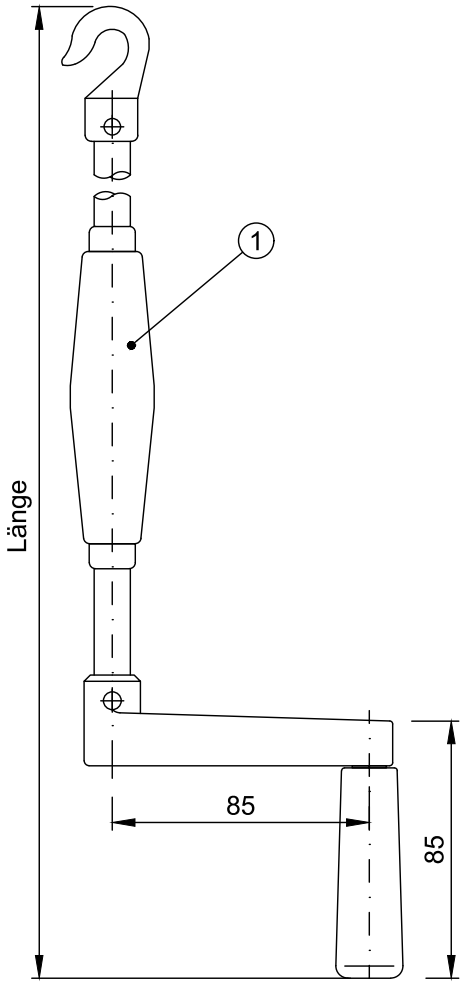

Art. Nr.	Bezeichnung	Symbol		/
7320	Spindelgetriebe 3-tlg ohne Konsole und Platte		1	St
7321	Konsolensatz Motor/Spindel		1	St

Art. Nr.	Bezeichnung	Symbol		/
7322	Handkurbel Dachfenster		1	St

technische Änderungen vorbehalten (02/2021)

Antrieb mit Kettenmotor

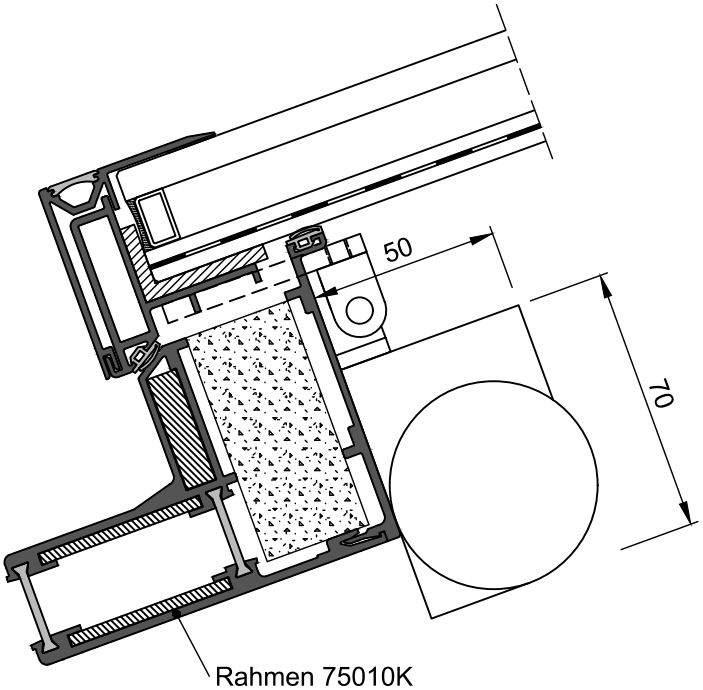

Rahmen 75010K
Rahmen 75031K
Rahmen 75042K
Rahmen 75047K

Kettenmotor
Motor-Antrieb für TS Dachfenster. Sämtliche Einzelteile aus nichtrostenden Materialien.
Hinweis: Leuchtet die Leuchtdiode (1) beim Einfahren der Kette auf (Abschaltung durch Überlast) so muss der Dichtschluss neu eingestellt werden.
Der Schließdruck kann durch geringfügiges drehen der Einstellschraube (2) reguliert werden.
Der werkseitig eingestellte max. Hub von 309 mm kann durch Umlegen des Schalters (3) auf 140 mm reduziert werden.
Es können mehrere Motoren parallel geschaltet werden. Kabellänge 3 m.
Kettenmotor ist nicht für Feuchträume geeignet!

Technische Daten:
Aufnahmeleistung: 45 W; 0,185 A
Anschluss: 230 V; 50 Hz
Antriebskraft: 450 N
Schutzart: IP 40

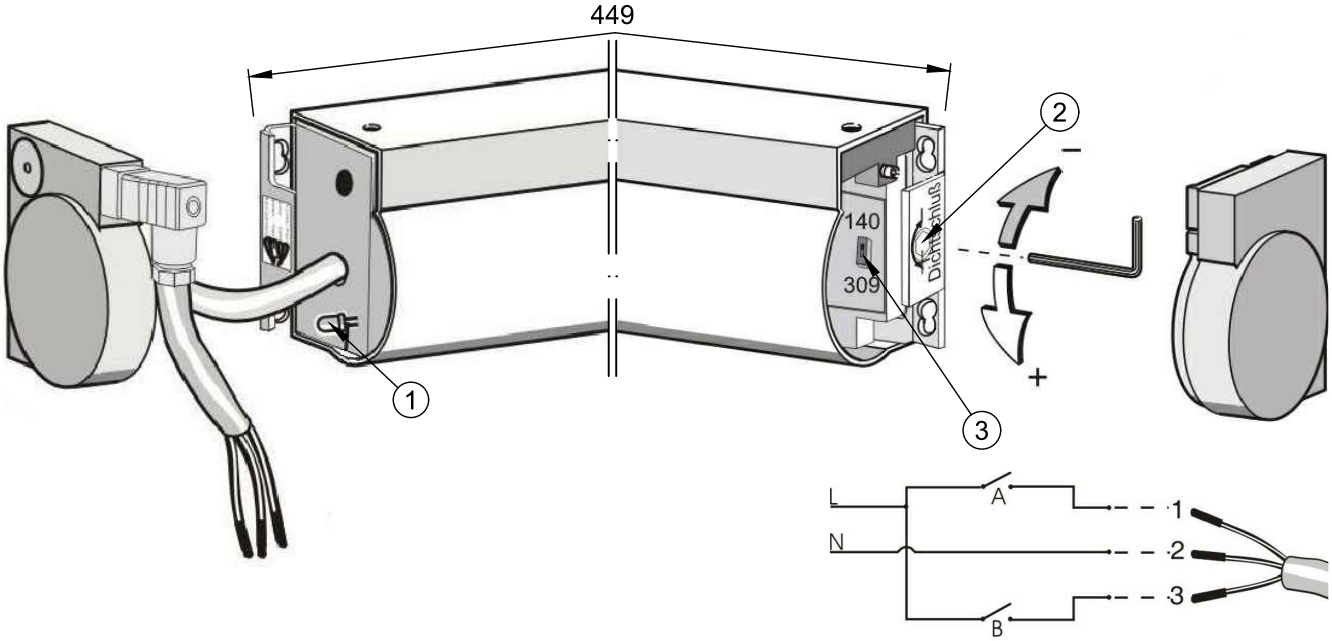

Kabeldurchführung rechts außen

Anschluss durch Elektriker/in

technische Änderungen vorbehalten (02/2021)